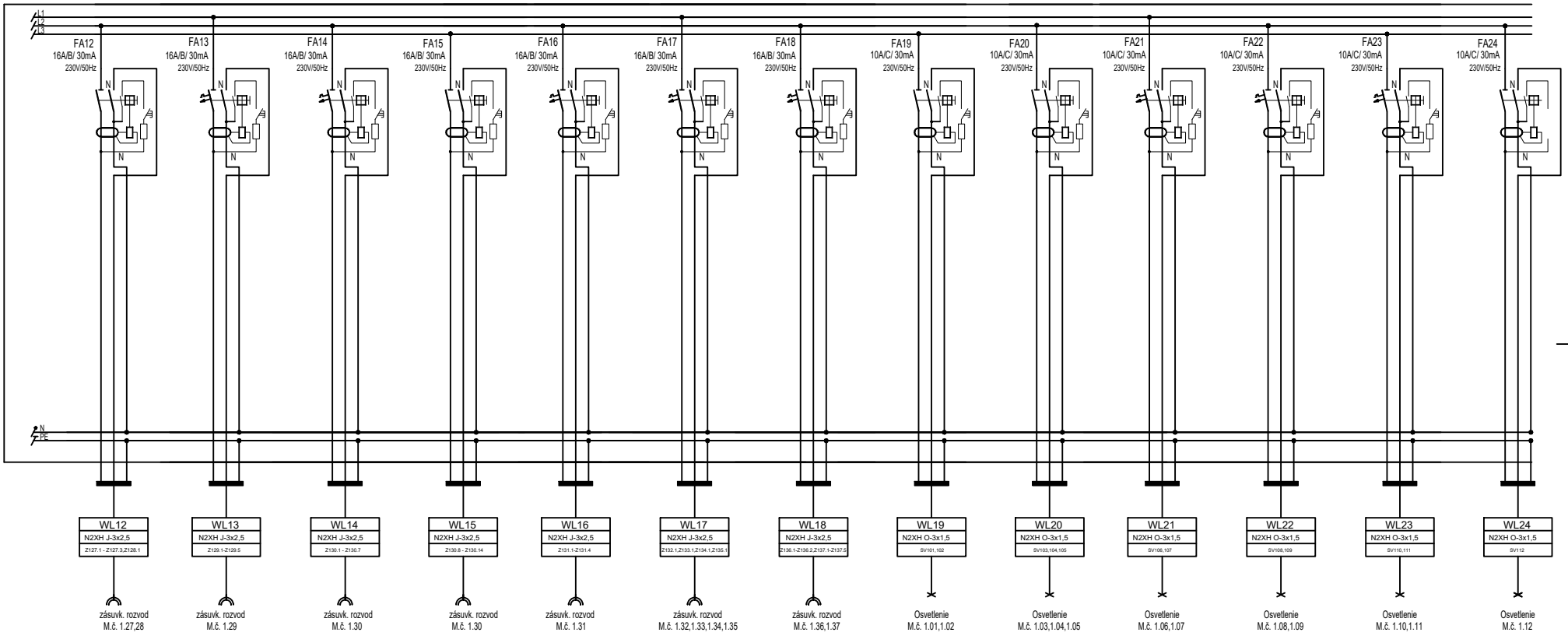

Trieda reakcie na ohen káblových rozvodov –B2ca s1,d1,a1

Rozvádzac R2

LIST: 3 /--PL